Sonnenschein – 7 OPzV 600 Datenblatt

Anschluss: Zeichnung:

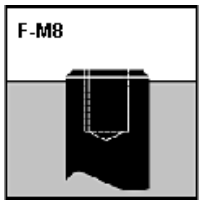

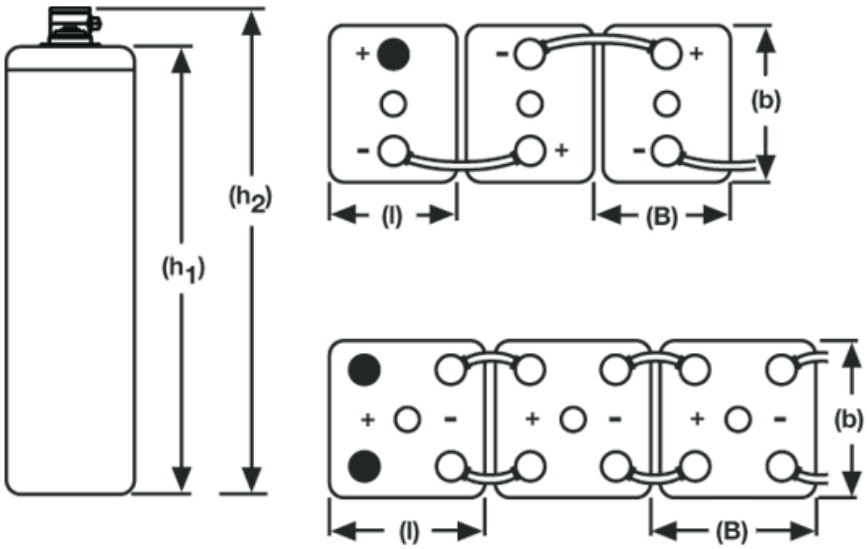

Spezifikationen:

Sachnummer gilt nicht für Nordamerika, bitte Typ bei Bestellung angeben!

Exide Typbezeichnung	Nenn-spannung V	Nenn-kapazität C_{120} 1,85 V/Z 20°C Ah	Nenn-kapazität C_{100} 1,85V/Z 20°C Ah	Nenn-kapazität C_{10} 1,80 V/Z 20°C Ah	Länge (l) max. mm	Breite (b/w) max. mm	Höhe (h1) max. mm	Höhe Deckel-ober-kante (h1) max. mm	Höhe über An-schluss (h2) max. mm	Höhe inkl. Anschluss mm	Gewicht ca. kg	An-schluss	Pol-Paare
7 OPzV 600	2	727	707	532	168	208	515	473	515	515	39,0	F-M8	1

Konstantstromentladung in A @ 20 °C

Sachnummer	V/Z	1 h	2 h	3 h	4 h	5 h	6 h	7 h	8 h	10 h	20 h	40 h	60 h	80 h	100 h	120 h
NGS6020600HS0FA	1,90	178	132	106	86,4	74,2	65,0	58,1	52,6	44,3	25,3	13,8	9,91	7,84	6,51	5,60
NGS6020600HS0FA	1,87	203	145	115	94,8	80,8	70,4	62,7	56,8	47,7	27,0	14,6	10,4	8,26	6,87	5,88
NGS6020600HS0FA	1,85	219	153	120	99,2	84,4	73,4	65,3	59,0	49,4	27,9	15,1	10,7	8,53	7,07	6,05
NGS6020600HS0FA	1,83	234	160	125	103	87,4	76,1	67,5	60,8	51,1	28,7	15,5	11,0	8,74	7,24	6,20
NGS6020600HS0FA	1,80	256	171	132	108	91,7	79,7	70,6	63,4	53,1	29,7	16,0	11,3	8,99	7,43	6,35
NGS6020600HS0FA	1,77	277	182	139	113	95,8	83,0	73,4	65,9	54,9	30,6	16,4	11,6	9,18	7,58	6,48
NGS6020600HS0FA	1,75	290	188	143	116	98,3	85,0	75,1	67,4	56,0	31,1	16,6	11,8	9,27	7,66	6,54
NGS6020600HS0FA	1,73	301	194	147	119	100	86,7	76,5	68,5	56,9	31,6	16,8	11,9	9,34	7,71	6,60
NGS6020600HS0FA	1,70	312	199	150	121	102	88,4	77,9	69,7	57,8	32,1	17,1	12,1	9,43	7,77	6,66
NGS6020600HS0FA	1,67	321	204	153	122	103	89,3	78,6	70,6	58,6	32,4	17,2	12,2	9,52	7,83	6,71
NGS6020600HS0FA	1,65	325	206	153	123	103	89,7	79,1	71,0	59,0	32,6	17,3	12,2	9,55	7,86	6,73
NGS6020600HS0FA	1,63	328	208	154	123	103	90,0	79,5	71,2	59,4	32,7	17,3	12,3	9,57	7,88	6,75
NGS6020600HS0FA	1,60	331	210	154	123	104	90,3	79,7	71,5	59,6	32,9	17,4	12,3	9,58	7,90	6,76

Kapazität in Ah @ 20°C

Sachnummer	Exide Typbezeichnung	C_1 1.67 VpC	C_3 1.75 VpC	C_5 1.77 VpC	C_{10} 1.80 VpC	C_{100} 1.85 VpC	C_{120} 1.85 VpC

NGS6020600HS0FA	7 OPzV 600	321	431	479	532	707	727

© 2000 – 2011 Exide Technologies. All rights reserved. Subject to alterations. Click here for legal notice.